QUADRO TERMINAL – QDTI

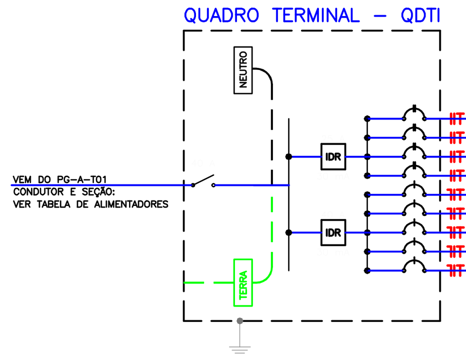

CIRC.	SEÇÃO (mm2)	DISJUNT (IN) (A)	TENSÃO (V)	POTÊNCIA (W)	DESCRIÇÃO DO CIRCUITO
t1	2.5	16	220	2000	TOMADAS DO RACK
t2	2.5	16	220	2000	TOMADAS DO RACK
t3	2.5	16	220	1000	TOMADAS CENTRAL DETECÇÃO ALAR
t4	2.5	16	220	1000	TOMADA QUADRO DE FONTE
t5	2.5	16	127	1000	TOMADA SALA MONITORAMENTO
t6	2.5	16	127	1000	TOMADA SALA MONITORAMENTO
R	–	–	–	–	RESERVA
R	–	–	–	–	RESERVA
R	–	–	–	–	RESERVA

QUADRO TERMINAL – QDTI

CIRCUITO	DESCRIÇÃO	POTÊNCIA (W)	TENSÃO (V)	CORRENTE IB(A)	NUM. FASES	FAT.POTENCIA	SEÇÃO (MM2)	DISJUNTOR (A)
t1	TOMADAS DO RACK	2000	220	9.09	B	1.00	2.5	16
t2	TOMADAS DO RACK	2000	220	9.09	B	1.00	2.5	16
t3	TOMADAS CENTRAL DETECÇÃO ALARME	1000	220	4.55	B	1.00	2.5	16
t4	TOMADA QUADRO DE FONTE	1000	220	4.55	B	1.00	2.5	16
t5	TOMADA SALA MONITORAMENTO	1000	127	7.87	M	1.00	2.5	16
t6	TOMADA SALA MONITORAMENTO	1000	127	7.87	M	1.00	2.5	16
	TOTAL=	8000	–	–	–	1.00	–	–

QUADRO TERMINAL – QDLTAT01

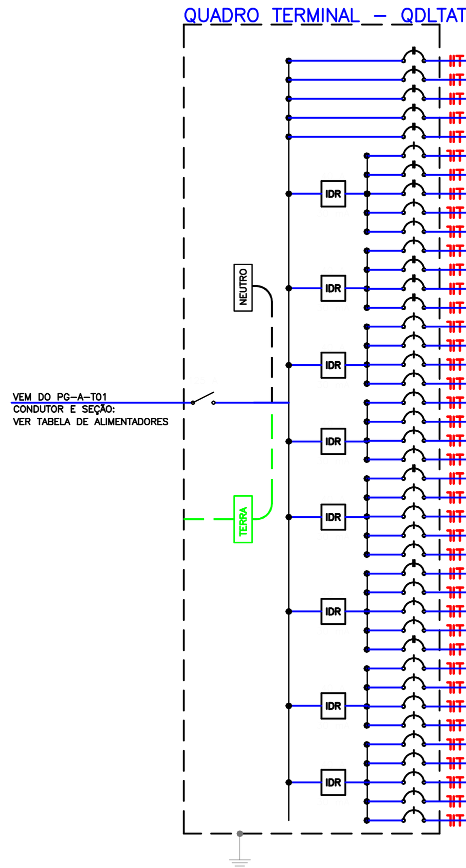

CIRC.	SEÇÃO (mm2)	DISJUNT (IN) (A)	TENSÃO (V)	POTÊNCIA (W)	DESCRIÇÃO DO CIRCUITO
1	2.5	16	220	1060	ILUMINAÇÃO
2	2.5	16	220	1750	ILUMINAÇÃO
3	2.5	16	220	1790	ILUMINAÇÃO
4	2.5	16	220	1155	ILUMINAÇÃO
EM1	2.5	16	220	120	ILUMINAÇÃO
t1	2.5	16	127	600	TOMADAS DE USO GERAL
t2	2.5	16	220	300	TOMADAS DE USO GERAL
t3	2.5	16	220	900	TOMADAS UTILIDADES
t4	2.5	16	127	1200	TOMADAS UTILIDADES
t5	4.0	16	127	900	TOMADA SALA DE MEDIÇÃO
t6	4.0	16	127	900	TOMADA SALA DE MEDIÇÃO
t7	2.5	16	220	1000	TOMADA SALA DE MEDIÇÃO
t8	2.5	16	220	1000	TOMADA SALA DE MEDIÇÃO
t9	2.5	16	220	1000	TOMADA SALA DE MEDIÇÃO
t10	2.5	16	127	1000	TOMADA SALA DE MEDIÇÃO
t11	4.0	16	127	1000	TOMADA SALA DE MEDIÇÃO
t12	4.0	16	127	1000	TOMADA SALA DE MEDIÇÃO
t13	2.5	16	127	600	TOMADA SALA DE MEDIÇÃO
t14	4.0	16	127	600	TOMADA SALA DE MEDIÇÃO
t15	4.0	16	127	1200	TOMADA SALA DE MEDIÇÃO
t16	4.0	16	127	1000	COMPUTADOR POSTO ENFERMEGEM
t17	4.0	16	127	1100	TOMADAS COMPUTADOR POSTO ENFE
t18	2.5	16	220	1200	TOMADAS PREPARO
t19	2.5	16	127	600	TOMADAS PREPARO
t20	4.0	16	127	1200	TOMADAS PREPARO
t21	4.0	16	127	1500	TOMADA PIA CURATIVO
t22	2.5	16	127	1200	TOMADA PIA CURATIVO
t23	4.0	16	220	1800	TOMADAS PIAS
t24	4.0	16	127	1300	TOMADAS DE USO GERAL
t25	2.5	16	127	500	TOMADA COMPUTADOR SUTURA
t26	4.0	16	127	1200	TOMADAS PIA SUTURA
t27	2.5	16	220	600	TOMADAS PIA SUTURA
t28	2.5	16	127	1000	TOMADAS CONSULTORIOS 03 04
t29	2.5	16	127	1000	TOMADAS CONSULTORIOS 01 02
t30	2.5	16	127	1100	TOMADAS DE USO GERAL
t31	2.5	16	127	1100	TOMADAS DE USO GERAL
R	–	–	–	–	RESERVA
R	–	–	–	–	RESERVA
R	–	–	–	–	RESERVA
R	–	–	–	–	RESERVA
R	–	–	–	–	RESERVA

QUADRO TERMINAL – QDLTAT01

CIRCUITO	DESCRIÇÃO	POTÊNCIA (W)	TENSÃO (V)	CORRENTE IB(A)	NUM. FASES	FAT.POTENCIA	SEÇÃO (MM2)	DISJUNTOR (A)
1	ILUMINAÇÃO	1060	220	4.82	B	1.00	2.5	16
2	ILUMINAÇÃO	1750	220	7.95	B	1.00	2.5	16
3	ILUMINAÇÃO	1790	220	8.13	B	1.00	2.5	16
4	ILUMINAÇÃO	1155	220	5.25	B	1.00	2.5	16
EM1	ILUMINAÇÃO	120	220	0.55	B	0.99	2.5	16
t1	TOMADAS DE USO GERAL	600	127	4.72	M	1.00	2.5	16
t2	TOMADAS DE USO GERAL	300	220	1.37	B	1.00	2.5	16
t3	TOMADAS UTILIDADES	900	220	4.21	B	0.99	2.5	16
t4	TOMADAS UTILIDADES	1200	127	9.65	M	0.99	2.5	16
t5	TOMADA SALA DE MEDIÇÃO	900	127	7.09	M	1.00	4.0	16
t6	TOMADA SALA DE MEDIÇÃO	900	127	7.09	M	1.00	4.0	16
t7	TOMADA SALA DE MEDIÇÃO	1000	220	4.55	B	1.00	2.5	16
t8	TOMADA SALA DE MEDIÇÃO	1000	220	4.55	B	1.00	2.5	16
t9	TOMADA SALA DE MEDIÇÃO	1000	220	4.55	B	1.00	2.5	16
t10	TOMADA SALA DE MEDIÇÃO	1000	127	7.87	M	1.00	2.5	16
t11	TOMADA SALA DE MEDIÇÃO	1000	127	7.87	M	1.00	4.0	16
t12	TOMADA SALA DE MEDIÇÃO	1000	127	7.87	M	1.00	4.0	16
t13	TOMADA SALA DE MEDIÇÃO	600	127	4.72	M	1.00	2.5	16
t14	TOMADA SALA DE MEDIÇÃO	600	127	4.72	M	1.00	4.0	16
t15	TOMADA SALA DE MEDIÇÃO	1200	127	9.45	M	1.00	4.0	16
t16	COMPUTADOR POSTO ENFERMEGEM	1000	127	7.87	M	1.00	4.0	16
t17	TOMADAS COMPUTADOR POSTO ENFERMAGEM	1100	127	8.66	M	1.00	4.0	16
t18	TOMADAS PREPARO	1200	220	5.45	B	1.00	2.5	16
t19	TOMADAS PREPARO	600	127	4.72	M	1.00	2.5	16
t20	TOMADAS PREPARO	1200	127	9.45	M	1.00	4.0	16
t21	TOMADA PIA CURATIVO	1500	127	11.81	M	1.00	4.0	16
t22	TOMADA PIA CURATIVO	1200	127	9.45	M	1.00	2.5	16
t23	TOMADAS PIAS	1800	220	8.18	B	1.00	4.0	16
t24	TOMADAS DE USO GERAL	1300	127	10.23	M	1.00	4.0	16
t25	TOMADA COMPUTADOR SUTURA	500	127	3.94	M	1.00	2.5	16
t26	TOMADAS PIA SUTURA	1200	127	9.45	M	1.00	4.0	16
t27	TOMADAS PIA SUTURA	600	220	2.73	B	1.00	2.5	16
t28	TOMADAS CONSULTORIOS 03 04	1000	127	7.87	M	1.00	2.5	16
t29	TOMADAS CONSULTORIOS 01 02	1000	127	7.87	M	1.00	2.5	16
t30	TOMADAS DE USO GERAL	1100	127	8.66	M	1.00	2.5	16
t31	TOMADAS DE USO GERAL	1100	127	8.66	M	1.00	2.5	16
	TOTAL=	36475	–	–	–	1.00	–	–

QUADRO TERMINALI – QDLTAT02

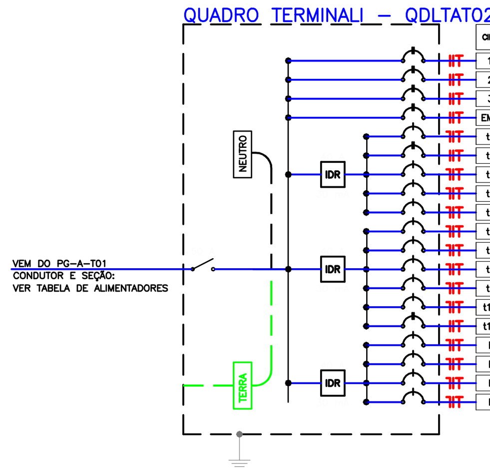

CIRC.	SEÇÃO (mm2)	DISJUNT (IN) (A)	TENSÃO (V)	POTÊNCIA (W)	DESCRIÇÃO DO CIRCUITO
1	2.5	16	220	1120	ILUMINAÇÃO
2	2.5	16	220	1820	ILUMINAÇÃO
3	2.5	16	220	1810	ILUMINAÇÃO
EM1	2.5	16	220	120	ILUMINAÇÃO
t1	4.0	16	127	1200	TOMADAS DE USO GERAL
t2	2.5	16	220	700	TOMADAS DE USO GERAL
t3	2.5	16	127	1000	TOMADAS DE COMPUTADOR
t4	2.5	16	127	1000	TOMADAS DE COMPUTADOR
t5	2.5	16	127	1000	TOM CLASSIFICAÇÃO RISCO
t6	2.5	16	127	500	TOM CLASSIFICAÇÃO RISCO
t7	2.5	16	127	800	BEBEDOURO
t8	2.5	16	127	900	TOMADA FARMACIA
t9	2.5	16	127	800	TOMADA PARA TVS
t10	2.5	16	127	600	TOMADA FRALDARIO
t11	2.5	16	220	600	TOMADAS DE USO GERAL
R	–	–	–	–	RESERVA
R	–	–	–	–	RESERVA
R	–	–	–	–	RESERVA
R	–	–	–	–	RESERVA

QUADRO TERMINALI – QDLTAT02

CIRCUITO	DESCRIÇÃO	POTÊNCIA (W)	TENSÃO (V)	CORRENTE IB(A)	NUM. FASES	FAT.POTENCIA	SEÇÃO (MM2)	DISJUNTOR (A)
1	ILUMINAÇÃO	1120	220	5.09	B	1.00	2.5	16
2	ILUMINAÇÃO	1820	220	8.27	B	1.00	2.5	16
3	ILUMINAÇÃO	1810	220	8.23	B	1.00	2.5	16
EM1	ILUMINAÇÃO	120	220	0.55	B	0.99	2.5	16
t1	TOMADAS DE USO GERAL	1200	127	9.44	M	1.00	4.0	16
t2	TOMADAS DE USO GERAL	700	220	3.19	B	1.00	2.5	16
t3	TOMADAS DE COMPUTADOR	1000	127	7.87	M	1.00	2.5	16
t4	TOMADAS DE COMPUTADOR	1000	127	7.87	M	1.00	2.5	16
t5	TOM CLASSIFICAÇÃO RISCO	1000	127	7.87	M	1.00	2.5	16
t6	TOM CLASSIFICAÇÃO RISCO	500	127	3.94	M	1.00	2.5	16
t7	BEBEDOURO	800	127	6.30	M	1.00	2.5	16
t8	TOMADA FARMACIA	900	127	7.09	M	1.00	2.5	16
t9	TOMADA PARA TVS	800	127	6.30	M	1.00	2.5	16
t10	TOMADA FRALDARIO	600	127	4.72	M	1.00	2.5	16
t11	TOMADAS DE USO GERAL	600	220	2.73	B	1.00	2.5	16
		TOTAL=13970	–	–	–	1.00	–	–

QUADRO TERMINAL – QDTAT04

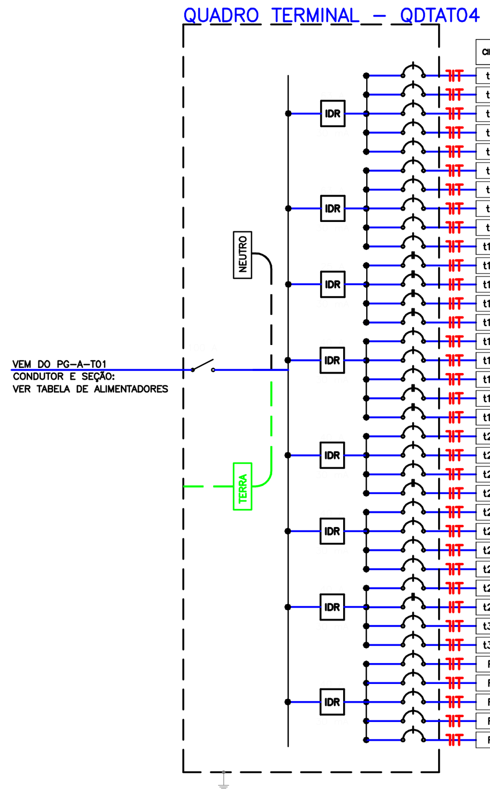

CIRC.	SEÇÃO (mm2)	DISJUNT (IN) (A)	TENSÃO (V)	POTÊNCIA (W)	DESCRIÇÃO DO CIRCUITO
t1	2.5	16	127	1200	TOMADAS PARA LEITOS
t2	4.0	16	127	1200	TOMADAS PARA LEITOS
t3	2.5	16	127	1200	TOMADAS PARA LEITOS
t4	2.5	16	127	1200	TOMADAS PARA LEITOS
t5	2.5	16	127	1200	TOMADAS PARA LEITOS
t6	2.5	20	127	2400	TOMADAS PARA LEITOS
t7	4.0	16	127	1200	TOMADAS PARA LEITOS
t8	4.0	16	127	1200	TOMADAS PARA LEITOS
t9	4.0	16	127	1200	TOMADAS PARA LEITOS
t10	4.0	16	127	1200	TOMADAS PARA LEITOS
t11	2.5	16	220	1000	TOMADAS PARA LEITOS
t12	2.5	16	220	1000	TOMADAS PARA LEITOS
t13	2.5	16	220	1000	TOMADAS PARA LEITOS
t14	2.5	16	220	1000	TOMADAS PARA LEITOS
t15	4.0	16	127	1200	TOMADAS EXPURGO
t16	2.5	16	127	1200	TOMADAS EXPURGO
t17	2.5	16	127	1200	TOMADAS PIA OBSERVAÇÃO
t18	2.5	16	220	600	TOMADAS EXPURGO
t19	2.5	16	220	1200	TOMADAS PIA OBSERVAÇÃO
t20	4	16	127	1100	COMPUTADOR POSTO ENFERMEGEM
t21	4.0	16	127	1000	TOMADA PARA IMPRESSORA
t22	2.5	16	127	1200	TOMADAS POSTO DE ENFERMAGEM
t23	2.5	16	220	1200	TOMADAS POSTO DE ENFERMAGEM
t24	2.5	16	127	1200	TOMADAS DE USO GERAL
t25	2.5	16	127	1200	TOMADAS DE USO GERAL
t26	2.5	16	127	1100	TOMADA ISOLAMENTO 01
t27	4.0	16	127	1200	TOMADAS ISOLAMENTO 01 E 02
t28	2.5	16	127	1200	TOMADAS ISOLAMENTO 01 E 02
t29	2.5	16	220	1000	TOMADAS ISOLAMENTO 01 E 02
t30	2.5	16	127	500	COMPUTADOR PRESCRIÇÃO
t31	2.5	16	127	1200	COMPUTADOR PRESCRIÇÃO
R	–	–	–	–	RESERVA
R	–	–	–	–	RESERVA
R	–	–	–	–	RESERVA
R	–	–	–	–	RESERVA
R	–	–	–	–	RESERVA

QUADRO TERMINAL – QDTAT04

CIRCUITO	DESCRIÇÃO	POTÊNCIA (W)	TENSÃO (V)	CORRENTE IB(A)	NUM. FASES	FAT.POTENCIA	SEÇÃO (MM2)	DISJUNTOR (A)
t1	TOMADAS PARA LEITOS	1200	127	9.44	M	1.00	2.5	16
t2	TOMADAS PARA LEITOS	1200	127	9.44	M	1.00	4.0	16
t3	TOMADAS PARA LEITOS	1200	127	9.45	M	1.00	2.5	16
t4	TOMADAS PARA LEITOS	1200	127	9.45	M	1.00	2.5	16
t5	TOMADAS PARA LEITOS	1200	127	9.45	M	1.00	2.5	16
t6	TOMADAS PARA LEITOS	2400	127	18.90	M	1.00	2.5	20
t7	TOMADAS PARA LEITOS	1200	127	9.45	M	1.00	4.0	16
t8	TOMADAS PARA LEITOS	1200	127	9.45	M	1.00	4.0	16
t9	TOMADAS PARA LEITOS	1200	127	9.45	M	1.00	4.0	16
t10	TOMADAS PARA LEITOS	1200	127	9.45	M	1.00	4.0	16
t11	TOMADAS PARA LEITOS	1000	220	4.55	B	1.00	2.5	16
t12	TOMADAS PARA LEITOS	1000	220	4.55	B	1.00	2.5	16
t13	TOMADAS PARA LEITOS	1000	220	4.55	B	1.00	2.5	16
t14	TOMADAS PARA LEITOS	1000	220	4.55	B	1.00	2.5	16
t15	TOMADAS EXPURGO	1200	127	9.45	M	1.00	4.0	16
t16	TOMADAS EXPURGO	1200	127	9.86	M	0.98	2.5	16
t17	TOMADAS PIA OBSERVAÇÃO	1200	127	10.27	M	0.92	2.5	16
t18	TOMADAS EXPURGO	600	220	2.96	B	0.92	2.5	16
t19	TOMADAS PIA OBSERVAÇÃO	1200	220	5.93	B	0.92	2.5	16
t20	COMPUTADOR POSTO ENFERMEGEM	1100	127	8.66	M	1.00	4	16
t21	TOMADA PARA IMPRESSORA	1000	127	7.87	M	1.00	4.0	16
t22	TOMADAS POSTO DE ENFERMAGEM	1200	127	9.45	M	1.00	2.5	16
t23	TOMADAS POSTO DE ENFERMAGEM	1200	220	5.45	B	1.00	2.5	16
t24	TOMADAS DE USO GERAL	1200	127	9.45	M	1.00	2.5	16
t25	TOMADAS DE USO GERAL	1200	127	9.45	M	1.00	2.5	16
t26	TOMADA ISOLAMENTO 01	1100	127	8.66	M	1.00	2.5	16
t27	TOMADAS ISOLAMENTO 01 E 02	1200	127	9.45	M	1.00	4.0	16
t28	TOMADAS ISOLAMENTO 01 E 02	1200	127	9.45	M	1.00	2.5	16
t29	TOMADAS ISOLAMENTO 01 E 02	1000	220	4.55	B	1.00	2.5	16
t30	COMPUTADOR PRESCRIÇÃO	500	127	3.94	M	1.00	2.5	16
t31	COMPUTADOR PRESCRIÇÃO	1200	127	9.45	M	1.00	2.5	16
		TOTAL= 35700	–	–	–	1.00	–	–

QUADRO TERMINALI – QDLTAT03

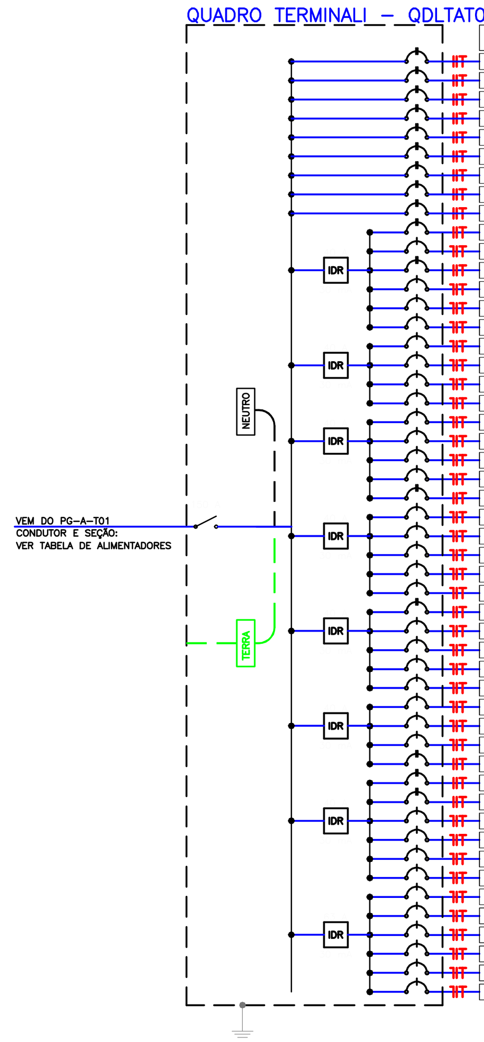

CIRC.	SEÇÃO (mm2)	DISJUNT (IN) (A)	TENSÃO (V)	POTÊNCIA (W)	DESCRIÇÃO DO CIRCUITO
1	2.5	16	220	1820	ILUMINAÇÃO
2	2.5	16	220	980	ILUMINAÇÃO
3	2.5	16	220	1956	ILUMINAÇÃO
4	2.5	16	220	2030	ILUMINAÇÃO
5	2.5	16	220	1540	ILUMINAÇÃO
6	2.5	16	220	910	ILUMINAÇÃO
7	2.5	16	220	700	ILUMINAÇÃO
8	2.5	16	220	764	ILUMINAÇÃO
EM1	2.5	16	220	210	ILUMINAÇÃO
pf1	2.5	16	220	2000	CAMARA CLARA
t1	4	16	127	1100	TOMADAS USO GERAL 127V
t2	2.5	16	220	700	TOMA USO GERAL 220V
t3	2.5	16	127	1000	TUG RAIO X
t4	2.5	16	127	700	TUG SALA EQUIPE
t5	2.5	16	127	1200	TOMADAS SANITARIO PNE
t6	4	16	127	800	TOMADAS SALA
t7	4	16	127	1000	TOMADAS RECEPÇÃO
t8	4	16	127	1200	SALA ESTAR MÃES
t9	4	16	127	1200	SALA ESTAR MÃES
t10	1.5	16	127	800	TUG SALA EQUIPE
t11	4	16	127	1200	TOMADAS DE BANHEIRO
t12	2.5	16	127	800	TUG PLANTÃO DESCANSO
t13	2.5	16	127	700	TOMADAS DE BANHEIRO
t14	2.5	16	220	600	TOM LAVAGEM DE MACAS
t15	4	16	127	800	COMPUTADOR ADM 2
t16	4	16	127	800	COMPUTADOR ADM 2
t17	4	16	127	1000	TOMADA PARA IMPRESS ADM 2
t18	4	16	127	1000	TOMADA PARA IMPRESS ADM 1
t19	4	16	127	1200	TOMADA PIA UTILIDADES
t20	2.5	16	220	1200	TOMADA PIA UTILIDADES
t21	4	16	127	1100	TOMADA POSTO ENFERMEGEM
t22	2.5	16	127	600	TOMADA POSTO ENFERMEGEM
t23	2.5	16	127	800	TUG SALA VERMELHA
t24	4	16	127	900	TOMADA REGUA SALA VERMELHA
t25	4	16	127	900	TOMADA REGUA SALA VERMELHA
t26	4	16	127	900	TOMADA REGUA SALA VERMELHA
t27	4	16	127	900	TOMADA REGUA SALA VERMELHA
t28	2.5	16	220	1000	TOMADA REGUA SALA VERMELHA
t29	2.5	16	220	1000	TOMADA REGUA SALA VERMELHA
t30	2.5	16	220	600	TOMADA PIA UTILIDADES
t31	4	16	127	1000	TOMADA POSTO ENFERMEGEM
t32	2.5	16	127	500	TOMADA POSTO ENFERMEGEM
t33	4	16	127	600	TOM LAVAGEM DE MACAS
t34	4	16	127	600	TUG ADM 1 E 2
t35	2.5	16	127	600	SALA DE MAQUINAS COB
R	–	–	–	–	RESERVA
R	–	–	–	–	RESERVA
R	–	–	–	–	RESERVA
R	–	–	–	–	RESERVA
R	–	–	–	–	RESERVA

QUADRO TERMINALI – QDLTAT03

CIRCUITO	DESCRIÇÃO	POTÊNCIA (W)	TENSÃO (V)	CORRENTE IB(A)	NUM. FASES	FAT.POTENCIA	SEÇÃO (MM2)	DISJUNTOR (A)
1	ILUMINAÇÃO	1820	220	8.27	B	1.00	2.5	16
2	ILUMINAÇÃO	980	220	4.45	B	1.00	2.5	16
3	ILUMINAÇÃO	1956	220	8.89	B	1.00	2.5	16
4	ILUMINAÇÃO	2030	220	9.22	B	1.00	2.5	16
5	ILUMINAÇÃO	1540	220	7.00	B	1.00	2.5	16
6	ILUMINAÇÃO	910	220	4.13	B	1.00	2.5	16
7	ILUMINAÇÃO	700	220	3.18	B	1.00	2.5	16
8	ILUMINAÇÃO ESCADAS E ELEV.	764	220	3.47	B	1.00	2.5	16
EM1	ILUMINAÇÃO	210	220	0.95	B	1.00	2.5	16
pf1	CAMARA CLARA	2000	220	11.09	B	0.82	2.5	16
t1	TOMADAS USO GERAL 127V	1100	127	8.66	M	1.00	4	16
t2	TOMA USO GERAL 220V	700	220	3.19	B	1.00	2.5	16
t3	TUG RAIO X	1000	127	7.87	M	1.00	2.5	16
t4	TUG SALA EQUIPE	700	127	5.51	M	1.00	2.5	16
t5	TOMADAS SANITARIO PNE	1200	127	9.45	M	1.00	2.5	16
t6	TOMADAS SALA	800	127	6.30	M	1.00	4	16
t7	TOMADAS RECEPÇÃO	1000	127	7.87	M	1.00	4	16
t8	SALA ESTAR MÃES	1200	127	9.45	M	1.00	4	16
t9	SALA ESTAR MÃES	1200	127	9.45	M	1.00	4	16
t10	TUG SALA EQUIPE	800	127	6.30	M	1.00	2.5	16
t11	TOMADAS DE BANHEIRO	1200	127	9.45	M	1.00	4	16
t12	TUG PLANTÃO DESCANSO	800	127	6.30	M	1.00	2.5	16
t13	TOMADAS DE BANHEIRO	700	127	5.51	M	1.00	2.5	16
t14	TOM LAVAGEM DE MACAS	600	220	2.73	B	1.00	2.5	16
t15	COMPUTADOR ADM 2	800	127	6.30	M	1.00	4	16
t16	COMPUTADOR ADM 2	800	127	6.30	M	1.00	4	16
t17	TOMADA PARA IMPRESS ADM 2	1000	127	7.87	M	1.00	4	16
t18	TOMADA PARA IMPRESS ADM 1	1000	127	7.87	M	1.00	4	16
t19	TOMADA PIA UTILIDADES	1200	127	9.86	M	0.98	4	16
t20	TOMADA PIA UTILIDADES	1200	220	5.45	B	1.00	2.5	16
t21	TOMADA POSTO ENFERMEGEM	1100	127	8.66	M	1.00	4	16
t22	TOMADA POSTO ENFERMEGEM	600	127	4.72	M	1.00	2.5	16
t23	TUG SALA VERMELHA	800	127	6.30	M	1.00	2.5	16
t24	TOMADA REGUA SALA VERMELHA	900	127	7.09	M	1.00	4	16
t25	TOMADA REGUA SALA VERMELHA	900	127	7.09	M	1.00	4	16
t26	TOMADA REGUA SALA VERMELHA	900	127	7.09	M	1.00	4	16
t27	TOMADA REGUA SALA VERMELHA	900	127	7.09	M	1.00	4	16
t28	TOMADA REGUA SALA VERMELHA	1000	220	4.55	B	1.00	2.5	16
t29	TOMADA REGUA SALA VERMELHA	1000	220	4.55	B	1.00	2.5	16
t30	TOMADA PIA UTILIDADES	600	220	2.96	B	0.92	2.5	16
t31	TOMADA POSTO ENFERMEGEM	1000	127	7.87	M	1.00	4	16
t32	TOMADA POSTO ENFERMEGEM	500	127	3.94	M	1.00	2.5	16
t33	TOM LAVAGEM DE MACAS	600	127	4.72	M	1.00	4	16
t34	TUG ADM 1 E 2	600	127	4.72	M	1.00	4	16
t35	SALA DE MAQUINAS COBETURA	600	127	4.72	M	1.00	2.5	16
		TOTAL=43910	–	–	–	1.00	–	–

QUADRO TERMINAL – QDFAT05

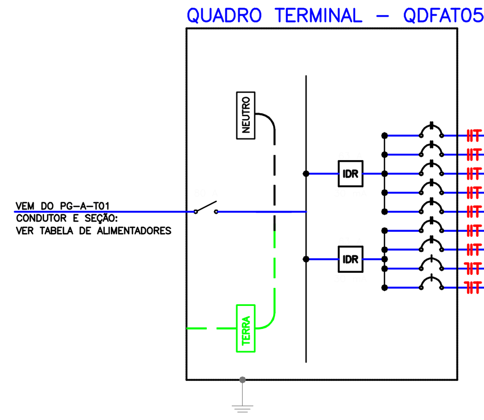

CIRC.	SEÇÃO (mm2)	DISJUNT (IN) (A)	TENSÃO (V)	POTÊNCIA (W)	DESCRIÇÃO DO CIRCUITO
RX1	6	25	220	4000	PONTO PARA R.X.
RX2	6	25	220	4000	PONTO PARA R.X.
RX3	6	25	220	4000	PONTO PARA R.X.
RX4	6	25	220	4000	PONTO PARA R.X.
RX5	6	25	220	4000	PONTO PARA R.X.
RX6	6	25	220	4000	PONTO PARA R.X.
RX7	6	25	220	4000	PONTO PARA R.X.
R	–	–	–	–	RESERVA
R	–	–	–	–	RESERVA

QUADRO TERMINAL – QDFAT05

CIRCUITO	DESCRIÇÃO	POTÊNCIA (W)	TENSÃO (V)	CORRENTE IB(A)	NUM. FASES	FAT.POTENCIA	SEÇÃO (MM2)	DISJUNTOR (A)
RX1	PONTO PARA R.X.	4000	220	22.17	B	0.82	6	25
RX2	PONTO PARA R.X.	4000	220	22.17	B	0.82	6	25
RX3	PONTO PARA R.X.	4000	220	22.17	B	0.82	6	25
RX4	PONTO PARA R.X.	4000	220	22.17	B	0.82	6	25
RX5	PONTO PARA R.X.	4000	220	22.17	B	0.82	6	25
RX6	PONTO PARA R.X.	4000	220	22.17	B	0.82	6	25
RX7	PONTO PARA R.X.	4000	220	22.17	B	0.82	6	25
R	RESERVA	–	–	–	–	–	–	–
R	RESERVA	–	–	–	–	–	–	–
	TOTAL=	28000						

NOTAS

01- OS QUADROS ELÉTRICOS TERMINAIS DEVEM OBEDECER ÀS ESPECIFICAÇÕES CONTIDAS NO MEMORIAL DESCRITIVO DO PROJETO. DEVERÃO SER DO TIPO TTA DE ACORDO COM A NORMA NBR IEC 60439-3.
02- OS QUADROS ELÉTRICOS TERMINAIS INSTALADOS NAS SALAS DE PAINÉIS SERÃO DE SOBREPOR E OS INSTALADOS NAS CIRCULACÕES SERÃO DE EMBUTIR. TERÃO GRAU DE PROTEÇÃO IP-40 COM A PORTA FECHADA E BARRAMENTO DO TIPO DIN.
03- OS DISJUNTORES DE 10 A 63 A A SEREM UTILIZADOS NOS QUADROS TERMINAIS SERÃO DE ACORDO COM A NORMA ABNT NBR NM 60898-1, CURVA C, REF. iC60N,ACTI-9, SCHNEIDER ELECTRIC OU EQUIVALENTE TÉCNICO.
04- OS INTERRUPTORES DIFERENCIAIS RESIDUAIS DEVERÃO SER CLASSE B COM DISPOSITIVOS DIFERENCIAIS INSTANTÂNEOS DE 30 mA.
05- OS QUADROS ELÉTRICOS DEVERÃO OBEDECER INTEIRAMENTE AS INSTRUÇÕES CONTIDAS NA NR-10 DO MTE.
06- TODOS OS QUADROS ELÉTRICOS DEVERÃO TER NO MÍNIMO OS SEGUINTES ESPAÇOS RESERVA, CONSIDERANDO O NÚMERO DE POLOS DO MAIOR DISJUNTOR INSTALADO:

QUANTIDADE DE CIRCUITOS EFETIVAMENTE DISPONÍVEIS N	ESPAÇO MÍNIMO DESTINADO A RESERVA
ATÉ 6	2
7 A 12	3
13 A 30	6
N > 30	0,2 x N

07- DE ACORDO COM O ITEM 6.5.4 DA NORMA ABNT NBR 5410 - 2004, OS QUADROS MONTADOS EM FÁBRICA DEVEM ATENDER À NORMA ABNT NBR IEC 60439-1 E OS QUADROS MONTADOS EM OBRA DEVEM APRESENTAR SEGURANÇA E DESEMPENHO EQUIVALENTES AOS MONTADOS EM FÁBRICA. ISSO SIGNIFICA QUE OS QUADROS MONTADOS EM OBRA DEVEM SER INSPECIONADOS E TESTADOS CONFORME AS RECOMENDAÇÕES DA NORMA MENCIONADA.
08- OS QUADROS DEVERÃO SER FORNECIDOS COM UMA VIA DO DIAGRAMA TRIFILAR COLOCADO EM PORTA DESENHO, INSTALADO INTERNAMENTE AO QUADRO E, EXTERNAMENTE, PLAQUETA IDENTIFICADORA COM NOME, NÚMERO E POTÊNCIA TOTAL DO MESMO.
09- TODOS OS CIRCUITOS PROTEGIDOS POR INTERRUPTOR DIFERENCIAL RESIDUAL (INDICADOS COM AS INICIAIS DR OU IDR) DEVERÃO TER SUAS CORRENTES DE FUGA COMPATIBILIZADAS COM A SENSIBILIDADE DO MESMO.
10 - TODOS OS EQUIPAMENTOS COM RESISTÊNCIA ELÉTRICA DE PASSAGEM DEVERÃO TER RESISTÊNCIA BLINDADA.
11 - NOS QUADROS INSTALADOS FORA DE ÁREAS RESTRITAS (CASAS DE MÁQUINAS, SALA DE PAINÉIS, SHAFTS, ETC.), OS ELEMENTOS DESTINADOS A MANOBRA E COMANDO (BOTOEIRAS, INTERRUPTORES, CHAVES SECC. OU DE COMANDO, ETC.) DEVERÃO SER INTERNOS AO MESMO, PODENDO ESTAR VISÍVEIS NA PORTA DO MESMO, APENAS ELEMENTOS DE SINALIZAÇÃO.
12 - OS QUADROS DEVERÃO SER ORÇADOS COM TODOS OS EQUIPAMENTOS NECESSÁRIOS AO SEU PERFEITO FUNCIONAMENTO.
13 - DEVERÃO SER ORÇADOS NOS QUADROS TODOS OS EQUIPAMENTOS NECESSÁRIOS AO COMANDO REMOTO VIA BMS (BUILDING MANAGEMENT SYSTEM), CONFORME DESCRITO NO MEMORIAL DESCRITIVO.
14 - DEVERÃO SER CONSIDERADOS TODOS OS EQUIPAMENTOS PARA PARTIDA E COMANDO DOS QUADROS DE MOTORES ASSIM COMO AQUELES RELATIVOS À SUPERV. E CONTROLE PREDIAL, DE ACORDO COM A SEGUINTE ORIENTAÇÃO:
- MOTORES ATÉ 10CV - PARTIDA DIRETA
- MOTORES ENTRE 10CV E 30CV - PARTIDA ESTRELA - TRIÂNGULO
- MOTORES ACIMA DE 30CV - PARTIDA COM VARIADOR DE FREQUÊNCIA (SOFT-STARTER).
15 - OS MOTORES DEVERÃO SER ADQUIRIDOS PARA TENSAO 660V, COM DISPONIBILIDADE PARA LIGAÇÃO ESTRELA -TRIÂNGULO - ENTRADA COM 6 PÓLOS
16 - TODOS OS CONTATORES DEVERÃO CONTER, CONTATOS SUFICIENTES PARA O SISTEMA DE AUTOMAÇÃO PROPOSTO OU, NO MÍNIMO, 1 CONTATO AUXILIAR NA (NORM. ABERTO) E 1 NF (NORM. FECHADO). VER DIAGRAMA UNIFILAR GERAL DE BAIXA TENSÃO
17- DESENHOS COMPLEMENTARES DESTA FOLHA:
DIAGRAMAS UNIFILARES: FOLHAS 405 À 407
PLANTA BAIXA DE ALIMENTADORES: FOLHAS 105 A 118

COR DO LAYER	PEN Nº	ESPESSURA
1	7	0,10
7	7	0,10
8	7	0,12
9	7	0,10
10	10	0,20
30	7	0,18
50	7	0,14
51	7	0,12
70	70	0,20
80	80	0,20
82	82	0,20
94	94	0,20
96	96	0,20
100	7	0,35
104	104	0,35
121	121	0,25
130	130	0,25
160	160	0,40
170	7	0,50
212	212	0,20
216	216	0,20
220	220	0,25
240	7	0,25
250	250	0,12
254	7	0,35
255	255	0,35

REV. / Nº	DATA	ASSUNTO	VISTOS
01	30/01/2015	REVISADO CONFORME COMENTÁRIO DO CLIENTE	
00	17/10/2014	EMISSÃO INICIAL	

CLIENTE:
DIMENSIONAL ENGENHARIA LTDA.

PROJETO:
HOSPITAL GETÚLIO VARGAS FILHO - OBRA DE EMERGÊNCIA, URGÊNCIA E CTI

ENDEREÇO:
ALAMEDA SÃO BOAVENTURA - FONCECA - NITERÓI - RJ

ASSUNTO: PLANTA – DIAGRAMAS DE QUADRO ELÉTRICOS
ETAPA: PROJETO EXECUTIVO
DISCIPLINA: ELÉTRICA
ESCALA: SEM ESCALA
DATA: 17/10/2014
NOME DO ARQUIVO: 14030E-BA-401-DIAG-PAV_TERREO
DES.: 02/03
AUTOR DO PROJETO: ANTONIO C. B. MUYLAERT
COORDENADOR: ANTONIO C. B. MUYLAERT
DESENVOLVIMENTO: WELLINGTON

MBM ENGENHARIA
Alameda Barao de Limeira nº490 – Campos Elisios – CEP 01202-000
Eng. A. Claudio B. Muylaert – Crea: 090007063-1
Eng. Monica P. B. Muylaert – Crea: 506226388-8
Eng. Rafael P. B. Muylaert – Crea: 506334124-3
projetos@mbmengenharia.com.br – www.mbmengenharia.com.br – Tel: +55 11 3362 1888

ARQHOS CONSULTORIA E PROJETOS
Rua Barão do Flamengo Nº 22 / sala 701 - Flamengo / RJ
tels. (0 XX 21) 2220-8453 2533-4930
2240-4360 2544-3812
e-mail: arqhos@arqhos.com.br

A1